CONFIGURAÇÃO DE PENAS P/ PLOTAGEM

COR		ESP.
1	07	0,1
2	07	0,2
3	07	0,3
4	07	0,4
5	07	0,5
6	07	0,6
7	07	0,25
8	07	0,09
9	07	0,15
140	140	0,15
162	162	0,15

ALAS DE SAÍDA DA GALERIA DE CONCRETO PROJETADA – BOCA ESCONSA – FORMAS

TABELA DE DIMENSÕES		2,00 x 2,00 m fs > 0,09 MPa
MEDIDAS §15°		
Medidas Especiais	J	94.60
	M	207.04
	N	363.00
	P	854.66
	B	30°
Medidas Gerais	D	355
	E	200
	F	20
	G	30
	I	100
	L	200

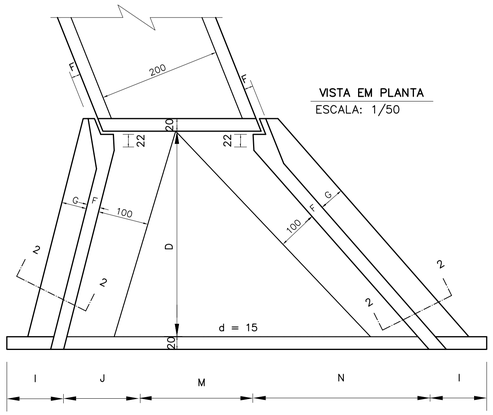

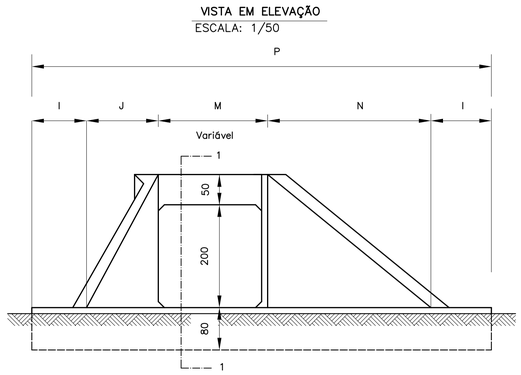

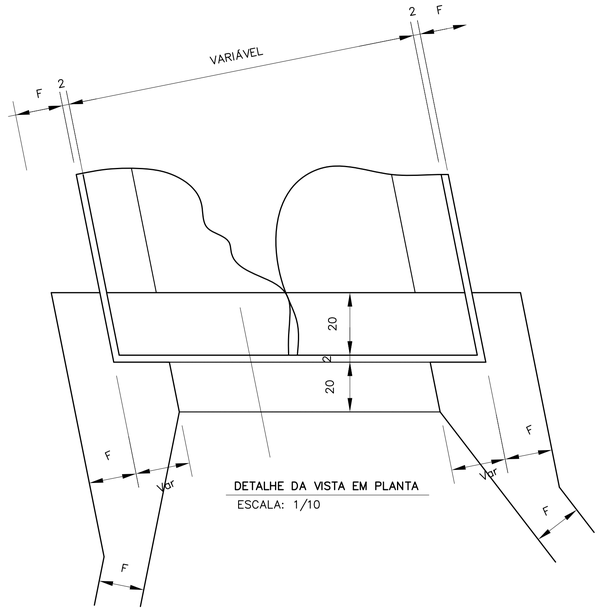

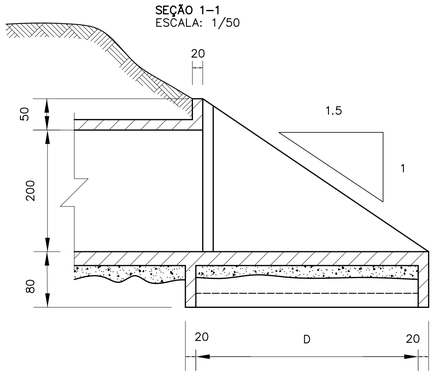

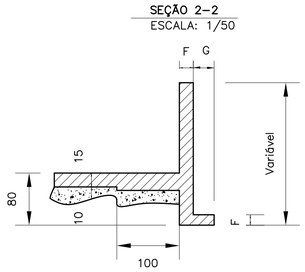

TABELA DE QUANTIDADES DE SERVIÇO PARA CABEÇEIRA COMPLETA

Serviço	Unid	§ = 15° 2,00 x 2,00
Lastro	m3	0,90
Formas	m2	28,50
Concreto	m3	5,00
Revestimento	m3	0,27

NOTAS:

1 – O lastro sob a laje de entre–alas é de concreto magro na espessura de 10 cm.
2 – O revestimento sobre a laje de entre–alas é de cimento e areia (1:3) alisado, e de espessura média de 10 cm.
3 – Concreto Fck > 30 MPa.
4 – Nomeclatura:
fs – Tensão admissível do solo sob a galeria.

TABELA DE QUANTITATIVOS – FORMA	GALERIA SUBTERRÂNEA d=23,91m	GALERIA DO TÚNEL d=20,38m
VOLUME DE CONCRETO ESTRUTURAL fck > 30 MPa	25,00m³	21,00m³
VOLUME DE CONCRETO MAGRO	6,00m³	5,00m³
ÁREA DE FORMA	195,00m³	165,00m³
REVESTIMENTO	2,00m³	1,70m³

TABELA DAS DIMENSÕES O CORPO DAS GALERIAS

Seção L = 200		GALERIA SUBTERRÂNEA	GALERIA DO TÚNEL
		500 ⩽ h ⩽ 750	250 ⩽ h ⩽ 500
fs > MPa		0,20	
Medidas	Unid.		
A	cm	240	240
B	cm	240	240
C	cm	270	270
a	cm	15	15
b	cm	———	———
d	cm	20	20

GALERIA DE CONCRETO CORPO 2,00X2,00 – FORMAS
ESCALA: 1/50

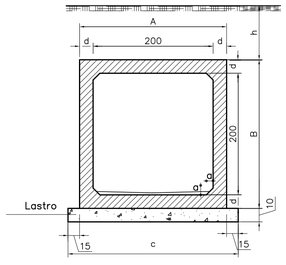

NOTAS:

1 – Concreto com Fck > 30 MPa
2 – Lastro concreto magro Fck > 15 MPa
3 – Revestimento: argamassa de cimento e areia (1:3)
4 – Fazer junta de dilatação a cada 10.00m conforme desenho: A–035–000–10–0–XX–0021
5 – Veículo classe 45
6 – Nomeclatura: h – altura do aterro sobre a galeria;
fs – tensão admissível no solo sob a galeria.
7 – Parede Cut Off Walls ver desenho A–035–000–10–0–XX–0021

ESTE DESENHO É PROPRIEDADE DA COMPANHIA ESPÍRITO SANTENSE DE SANEAMENTO – CESAN E NÃO PODE SER COPIADO SEM SUA AUTORIZAÇÃO.

NÚMEROS	TÍTULOS	Nº	LOCAL	DISCRIMINAÇÃO	DES.	DIV.	GER.	DATA
PRINCIPAIS DESENHOS DE REFERÊNCIA		REVISÃO						

CANCELA E SUBSTITUI O DESENHO NÚMERO:

CANCELADO E SUBSTITUÍDO PELO DESENHO NÚMERO:

CENTRO DE DOCUMENTAÇÃO
RECEBIDO: / /
Nº DOC.: ASS.:
APROVAÇÃO CESAN:
ASS.: MATR.:
UNID.: DATA: / /
ESTA APROVAÇÃO NÃO ISENTA A CONTRATADA DE SUAS RESPONSABILIDADES LEGAIS.

EMITENTE:
ENGESOLO ENGENHARIA LTDA.
Rua Alcobaça, 1.210 - Bairro São Francisco
Tel.: (31) 2103.4300 - Fax: (31) 2103.4399
Belo Horizonte - MG - CEP: 31.255-210

PROJETADO: BENÍCIO DE ASSIS ARAÚJO JÚNIOR
CREA: 74980/D REGIÃO: MG
DESENHO: ALESSANDRA MOURA
DATA: 15 / 07 /2016
COORDENADOR: JOÃO JOSE FIGUEIREDO DE OLIVEIRA
CREA: 11604/D REGIÃO: MG
Nº DES. PROJETISTA: SA_PR_064_15_DE_11_005_A
RESPONSÁVEL TÉCNICO: JOÃO JOSE FIGUEIREDO DE OLIVEIRA
CREA: 11604/D REGIÃO: MG ART Nº: DATA: 30/06/2015

EMISSÃO CESAN	DATAS
PROJETADO:	
CREA:	
DESENHADO:	
VERIFICADO: ENG. CHRYSTHIAN SANTIAGO DE ARAUJO	
DIVISÃO: E–DPE ENG. CARINA DA ROSS REZENDE	
GERÊNCIA: E–GPP ENG. NESTOR GORZA JUNIOR	

CESAN

MUNICÍPIO: CARIACICA | DISTRITO: SEDE | BAIRRO: –

NOME DO EMPREENDIMENTO: BARRAGEM DUAS BOCAS

TÍTULO: SIST. DE ABAST. DE ÁGUA DE DUAS BOCAS
ANTEPROJETO DO REFORÇO – PROJETO ESTRUTURAL
GALERIA DE CONCRETO – ALA E CORPO – FORMAS

ESCALA:	FOLHA:	Nº CESAN	REV:
1/50	07/ 10	A–045–000–10–0–XX–0018	0